DOUBLE ACTING·SINGLE ACTING *compack* ACTUATOR

自動ボールバルブ

HF5-AD HF5-AS

いけ、技術に想いをのせて

HISAKA

Cat No HF5-AD.AS

compack OPERATED BALL VALVE

駆動部 特長

- ●コンパック専用の付属品を取り付ける事によって、エアー配管レス、取付架台レス等でさらにコンパクト化を図りました。
- ●アクチュエータ上部には、流れ方向を示す大きなインジケーターを取り付けました。
- ●無給油方式で、ルブリケータの設置は必要ありません。
- ●ボールバルブのトルク特性に合った出力特性です。
- ●操作圧力は標準0.39MPaです。

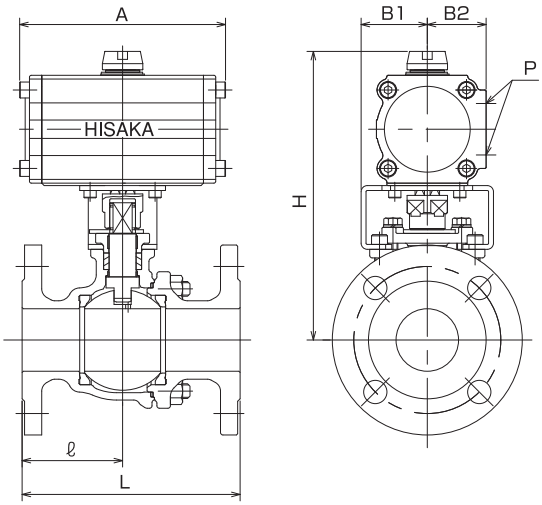

■HF5-AD型（複作動）

サイズ	L	H	A	B1	B2	P RC(PT)	ℓ	アクチュエータサイズ	重量 kg
15A	108	163	124	45	38	1/8	42	AD05N	3.4
20A	117	166	124	45	38	1/8	49	AD05N	3.9
25A	127	175	124	45	38	1/8	51	AD05N	5.3
32A	140	209	168	45	48	1/4	55	AD07N	7.6
40A	165	225	168	54	48	1/4	75	AD07N	9.5
50A	178	236	168	54	48	1/4	82	AD07N	11.8
65A	190	307	270	73	60	1/4	84	AD08	21.0
80A	203	323	270	73	60	1/4	90	AD08	27.0
100A	229	379	334	83	73	1/4	110	AD10	41.5

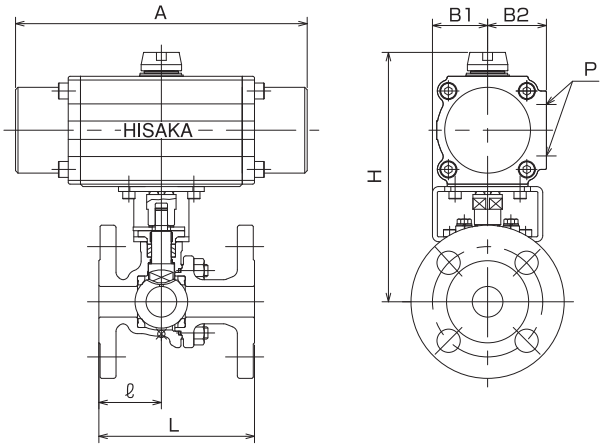

■HF5-AS型（単作動）

サイズ	L	H	A	B1	B2	P RC(PT)	ℓ	アクチュエータサイズ	重量 kg
15A	108	192	238	45	48	1/4	42	AS07N	5.2
20A	117	195	238	45	48	1/4	49	AS07N	5.7
25A	127	204	238	45	48	1/4	51	AS07N	7.1
32A	140	259	410	63	60	1/4	55	AS08	12.2
40A	165	271	410	75	60	1/4	75	AS08	14.5
50A	178	232	410	75	60	1/4	82	AS08	17.3

●付属品の型式

アクチュエータ型式	品名	非防爆型	防爆型
AD05N AD07N AD08 AD10 AS07N AS08	電磁弁	VF3190-DZB-X300	50-VFE3190-TD-X80
			M95G-8-AE12PU-H
	リミットスイッチ	VCS-5002	開閉2点検出 VCX-7222-A1
			1点検出 1LX-7022-A1

（注）本表寸法はJIS10K、操作圧力0.39MPa清浄流体を基礎にしたものです。

●エア消費量

（操作圧力0.39MPa、Nℓ/1往復）

複作動		単作動	
AD05N	1.0	AS07N	1.7
AD07N	2.6	AS08	3.2
AD08	5.7	—	—
AD10	12.1	—	—

取扱い注意事項

■配管内を完全に清浄した後バルブを取付けて下さい。管内のゴミ、溶接ノロ、錆等がシール面にくい込むと漏洩の原因となることがあります。

■バルブに無理な力（ボルトの片締、大きな隙間での締付け等）や、振動を与えないで下さい。

■搬送中の振動等により、ボルト・ナットがゆるむことがあります。使用前に確認し、ゆるんでいたら増締して下さい。

■酸素、過酸化水素に使用される場合は、特別な処理が必要です。詳しくは御問合せ下さい。

■液体の温度変化の激しい箇所での使用は、事前に確認して下さい。熱膨張による、異常な圧力上昇をみることがあり、漏洩と作動不良の原因となります。

■以下の場合は、事前にその内容について御打合せさせて戴きます。
- 粉体移送用気体に湿度がある場合。
- 粉体移送中に切換操作を行う場合。
- ポケット部（ボールとボディとの空間）で圧密する恐れのある粉体に使用される場合。

■アクチュエータは、加圧した状態で分解しないで下さい。また単作動アクチュエータはスプリングが飛出し危険です。分解しないで下さい。

■グランド漏れを生じた場合は増締めして下さい。その際、締め過ぎると操作トルクが上がり作動不良の原因となります。増締めはトルクを確認しながら洩れの止まる位置まで行って下さい。

●ISO14001認証登録事業所
●ISO 9001 認証登録事業所
●ISO45001認証登録事業所（鴻池事業所）
●高圧ガス大臣認定試験者事業所
●API表示認可事業所

株式会社 日阪製作所

■バルブ事業本部
営業部
大阪営業課/〒530-0057　大阪府大阪市北区曽根崎2丁目12番7号（清和梅田ビル20階）
電話(06)6363—0050(代)　FAX(06)6363—0162
E-mail valve_info@hisaka.co.jp　URL http://www.hisaka.co.jp
海外営業課/〒578-0973　大阪府東大阪市東鴻池町2丁目1番48号
電話(072)966—9651(代)　FAX(072)966—9652
東京支店/〒104-0031　東京都中央区京橋1丁目19番8号（京橋OMビル2階）
電話(03)5250—0770(代)　FAX(03)6324—3854
千葉営業所/〒290-0081　千葉県市原市五井中央西1丁目23番地6（ジュリオ斉藤ビル201号室）
電話(0436)20—1660(代)　FAX(0436)20—1661
さいたま営業所/〒330-0834　埼玉県さいたま市大宮区吉敷町4—13—2Jプロ大宮ビル4F
電話(048)650—8870(代)　FAX(048)650—8871
名古屋支店/〒460-0008　愛知県名古屋市中区栄1丁目12番17号（富士フイルム名古屋ビル12階）
電話(052)217—2493(代)　FAX(052)217—2494
北九州支店/〒802-0081　福岡県北九州市小倉北区紺屋町9—1（明治安田生命小倉ビル12階）
電話(093)531—1151(代)　FAX(093)531—1152

'22.09.005Ⓝ