# フルボア型
# タンク底ボールバルブ

■TB5 ■TB5-AD ■TB5-AS
■TB5-TD ■TB5-TS

いけ、技術に想いをのせて

HISAKA

Cat No TB5-1711

# タンク底ボールバルブ TB5型

## 特長

タンク底用として開発されたボールバルブで、従来使用されている押し上げ弁やゲート弁、グローブ弁等に比べ、排出性、撹拌性、操作性が非常に優れております。

### 1 撹拌性の向上

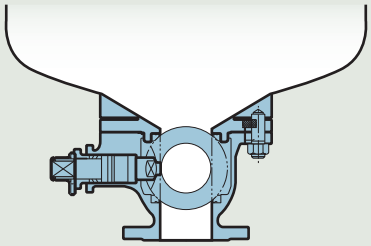

●ボールバルブのボール面はタンク底部とほぼ同一の位置にあり、液だまりが少なく、流体を均一に撹拌できます。

### 2 90°操作・排出性向上

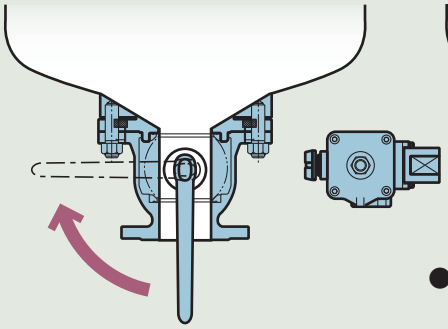

●90°で開閉できるため狭いタンク底でも容易に操作できます。
●フルボアのため、流体の排出スピードが速く時間効率が良くなります。

### 3 コンパクト・容易な自動化

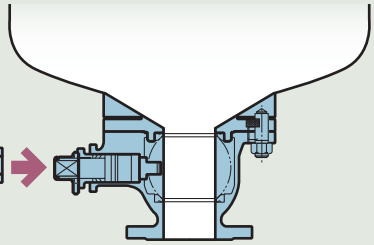

●AD 型シリンダーを使用した自動弁は、コンパクトのため、小さいスペースで設置が可能です。
●自動化が容易にできます。アクチュエータ、ヨークセットを取り付けるだけで、グランド押えボルトを外す必要はありません。

### 4 リンク式

●タンクのジャケット等がアクチュエータに干渉する場合はリンク式アクチュエータにより、任意の位置にアクチュエータを取り付けることができます。

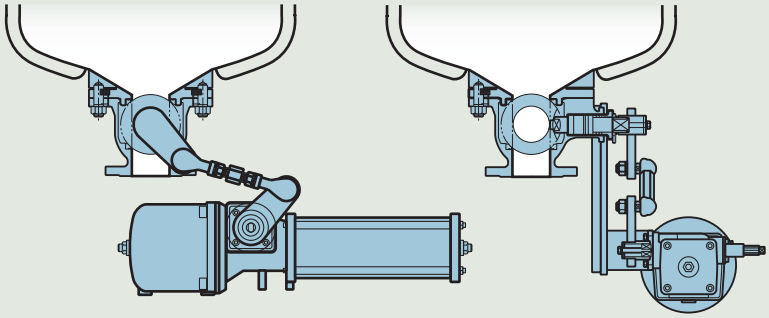

### 5 その他

●タンクパッドをタンクに溶接することにより、バルブの接合が確実にできます。
●パッキン類は汎用バルブのものを使用している為、供給は早く、補修も簡単にできます。

## 構造図

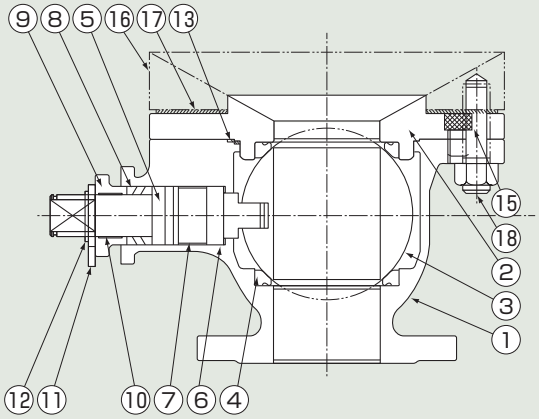


### ■試験圧力

| | JIS 10K | ANSI 150Lb |
|---|---|---|
| 弁　箱 | 2.1 MPa (A.T.P) | 2.93MPa (W.T.P) |
| 弁　座 | 0.59 MPa (A.T.P) | 0.59 MPa (A.T.P) |

### ■部品名とその材質

| 品番 | 品　名 | 数 | 材　質 | | 備　考 |
|---|---|---|---|---|---|
| 1 | ボディ | 1 | SCS13A ASTMCF8 | SCS16A ASTMCF3M | |
| 2 | ボディキャップ | 1 | SCS13A ASTMCF8 | SCS16A ASTMCF3M | |
| 3 | ボール | 1 | SCS13A ASTMCF8 | SUS316L/SCS16A AISI316L/ASTMCF3M | |
| 4 | ボールシート | 2 | マックスタイトPTFE | | 消耗部品 |
| 5 | ステム | 1 | SUS304 AISI304 | SUS316L AISI316L | |
| 6 | スラストベアリング | 1 | PTFE | | 消耗部品 |
| 7 | ステムベアリング | 1 | PTFE | | |
| 8 | グランドパッキン | 1セット | PTFE | | 消耗部品 |
| 9 | グランドキャップ | 1 | SCS13A ASTMCF8 | SCS16A ASTMCF3M | |
| 10 | グランドベアリング | 1 | PTFE | | |
| 11 | ストッパ | 1 | SUS 304 AISI 304 | | |
| 12 | スナップリング | 1 | SUS 304 AISI 304 | | |
| 13 | ガスケット | 1 | PTFE | | 消耗部品 |
| 14 | ボルト・スプリングワッシャ | 2 | SUS 304 AISI 304 | | |
| 15 | 六角穴付ボルト | 1セット | SUS 304 AISI 304 | | |
| オプション 16 | タンクパッド | 1 | SUS304 AISI304 | SUS316L AISI316L | |
| オプション 17 | ガスケット | 1 | PTFE | | |
| オプション 18 | スタッドボルト・ナット | 1セット | SUS 304 AISI 304 | | |

消耗部品：定期的に交換を推奨します。ご使用状況によっては他の部品も交換する必要が御座います。

# TB5 JIS10k/150Lb 手動操作主要寸法

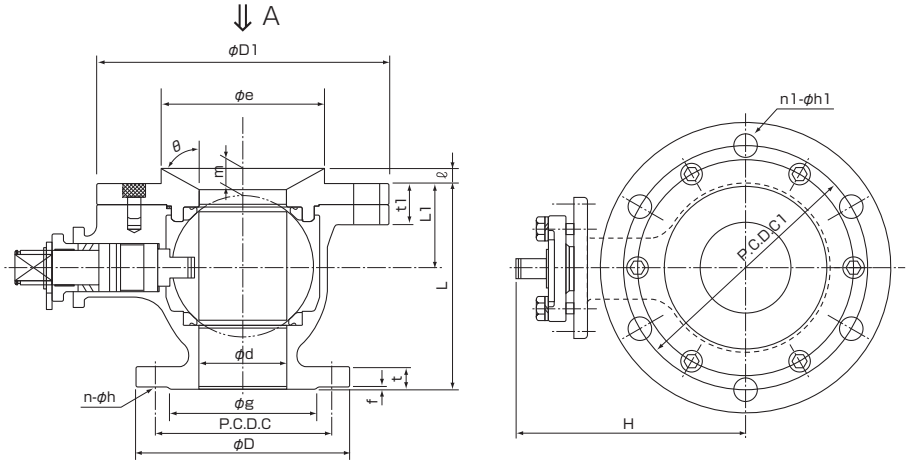


A矢視

| 呼び径 | d | L | L1 | H | D1 | e | θ | C1 | n1 | h1 | t1 | ℓ | m | ☆ | D | g | C | n | h | t | f | 接続規格 | 重量(kg) |
|---|---|---|---|---|---|---|---|---|---|---|---|---|---|---|---|---|---|---|---|---|---|---|---|
| 25A | 25 | 109 | 33 | 103 | 140 | 48 | 45 | 105 | 4 | 15 | 22 | 9 | 20.5 | 150 | 125 | 67 | 90 | 4 | 19 | 14 | 1 | JIS 10K | 5.5 |
| | | | | | | | | | | | | | | | 108 | 50.8 | 79.2 | 4 | 16 | 11.2 | 1.6 | ASME 150Lb/JPI 150Lb | |
| 40A | 38 | 125 | 40 | 127 | 155 | 60 | 40 | 120 | 4 | 17 | 25 | 13 | 21 | 200 | 140 | 81 | 105 | 4 | 19 | 16 | 2 | JIS 10K | 8 |
| | | | | | | | | | | | | | | | 127 | 73.2 | 98.6 | 4 | 16 | 14.3 | 1.6 | ASME 150Lb/JPI 150Lb | |
| 50A | 51 | 133 | 44 | 143 | 175 | 76 | 50 | 140 | 4 | 19 | 26 | 12 | 15 | 250 | 155 | 96 | 120 | 4 | 19 | 16 | 2 | JIS 10K | 10.5 |
| | | | | | | | | | | | | | | | 152 | 91.9 | 120.6 | 4 | 19 | 15.8 | 1.6 | ASME 150Lb/JPI 150Lb | |
| 65A | 64 | 153 | 61 | 168 | 210 | 114 | 60 | 175 | 6 | 17 | 30 | 14 | 24 | 300 | 175 | 116 | 140 | 4 | 19 | 18 | 2 | JIS 10K | 18 |
| | | | | | | | | | | | | | | | 178 | 104.6 | 139.7 | 4 | 19 | 17.6 | 1.6 | ASME 150Lb/JPI 150Lb | |
| 80A | 76 | 174 | 71 | 192 | 250 | 140 | 60 | 210 | 6 | 21 | 36 | 12 | 23 | 350 | 185 | 126 | 150 | 8 | 19 | 18 | 2 | JIS 10K | 28 |
| | | | | | | | | | | | | | | | 190 | 127 | 152.4 | 4 | 19 | 19.1 | 1.6 | ASME 150Lb/JPI 150Lb | |
| 100A | 102 | 186 | 78 | 212 | 280 | 166 | 60 | 240 | 6 | 23 | 39 | 19 | 19 | 400 | 210 | 151 | 175 | 8 | 19 | 18 | 2 | JIS 10K | 39 |
| | | | | | | | | | | | | | | | 229 | 157.2 | 190.5 | 8 | 19 | 24 | 1.6 | ASME 150Lb/JPI 150Lb | |
| 125A | 127 | 245 | 95 | 329 | 330 | 217 | 70 | 290 | 8 | 23 | 40 | 25 | 22 | 700 | 250 | 182 | 210 | 8 | 23 | 20 | 2 | JIS 10K | 62 |
| | | | | | | | | | | | | | | | 254 | 186 | 215.9 | 8 | 22 | 24 | 1.6 | ASME 150Lb/JPI 150Lb | |
| 150A | 152 | 302 | 105 | 349 | 400 | 269 | 70 | 355 | 10 | 23 | 44 | 25 | 13.5 | 1000 | 280 | 212 | 240 | 8 | 23 | 22 | 2 | JIS 10K | 89 |
| | | | | | | | | | | | | | | | 279 | 215.9 | 241.3 | 8 | 22 | 25.5 | 1.6 | ASME 150Lb/JPI 150Lb | |
| 200A | 203 | 351 | 122 | 408 | 445 | 320 | 70 | 400 | 12 | 23 | 54 | 35 | 3 | 1500 | 330 | 262 | 290 | 12 | 23 | 22 | 2 | JIS 10K | 165 |
| | | | | | | | | | | | | | | | 343 | 269.7 | 298.4 | 8 | 22 | 28.5 | 1.6 | ASME 150Lb/JPI 150Lb | |
| 250A | 254 | 418 | 149 | 410 | 490 | 358 | 70 | 445 | 18 | 23 | 26 | 37 | 11.5 | — | 400 | 324 | 355 | 12 | 25 | 24 | 2 | JIS 10K | |
| | | | | | | | | | | | | | | | 406 | 323.8 | 362 | 12 | 26 | 30.5 | 1.6 | ASME 150Lb/JPI 150Lb | |
| 300A | 305 | 545 | 240 | 465 | 620 | 459 | 70 | 565 | 18 | 25 | 30 | 40 | 44 | — | 445 | 368 | 400 | 16 | 25 | 24 | 3 | JIS 10K | |
| | | | | | | | | | | | | | | | 483 | 381 | 431.8 | 12 | 26 | 32 | 1.6 | ASME 150Lb/JPI 150Lb | |

☆：ハンドルの長さを示す。

# タンクパッド

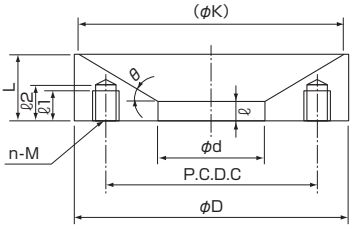


| 呼び径 | D | (K) | d | C | L | ℓ | ℓ1 | ℓ2 | n | M | θ | ガスケット | スタッドボルト・ナット |
|---|---|---|---|---|---|---|---|---|---|---|---|---|---|
| 25A | 140 | 136.5 | 48.2 | 105 | 32.5 | 7 | 14 | 17 | 4 | M12 | 30 | t2×φ72×φ49 | M12×55L×14S/20S |
| 40A | 155 | 152.0 | 60.2 | 120 | 37.5 | 11 | 17 | 21 | 4 | M14 | 30 | t2×φ84×φ61 | M14×60L×17S/20S |
| 50A | 175 | 171.5 | 76.2 | 140 | 37.5 | 10 | 17 | 20.5 | 4 | M16 | 30 | t2×φ104×φ77 | M16×65L×17S/22S |
| 65A | 210 | 207.7 | 114.2 | 175 | 39 | 12 | 17 | 22 | 6 | M14 | 30 | t2×φ135×φ115 | M14×65L×17S/20S |
| 80A | 250 | 247.6 | 140.2 | 210 | 41 | 10 | 18 | 21.5 | 6 | M18 | 30 | t2×φ163×φ141 | M18×77L×18S/25S |
| 100A | 280 | 277.1 | 166.2 | 240 | 49 | 17 | 23 | 29 | 6 | M20 | 30 | t2×φ195×φ167 | M20×85L×23S/30S |
| 125A | 330 | 327.2 | 217.3 | 290 | 43 | 23 | 22 | 27 | 8 | M20 | 20 | t2×φ243×φ218 | M20×90L×22S/30S |
| 150A | 400 | 395.7 | 269.3 | 355 | 46 | 23 | 25 | 30 | 10 | M20 | 20 | t2×φ295×φ270 | M20×95L×25S/30S |
| 200A | 445 | 438.4 | 320.3 | 400 | 55 | 33.5 | 30 | 36 | 12 | M20 | 20 | t3×φ364×φ321 | M20×105L×25S/35S |
| 250A | 490 | 484.7 | 358.3 | 445 | 58 | 35 | 30 | 35 | 16 | M20 | 20 | t3×φ423×φ359 | M20×75L×25S/25S |
| 300A | 620 | 596.7 | 459.3 | 565 | 65 | 40 | 35 | 42 | 18 | M22 | 20 | t3×φ541×φ460 | M22×85L×30S/30S |

※タンクパッドはTB3型用と同じです。

# TB5 自動操作主要寸法

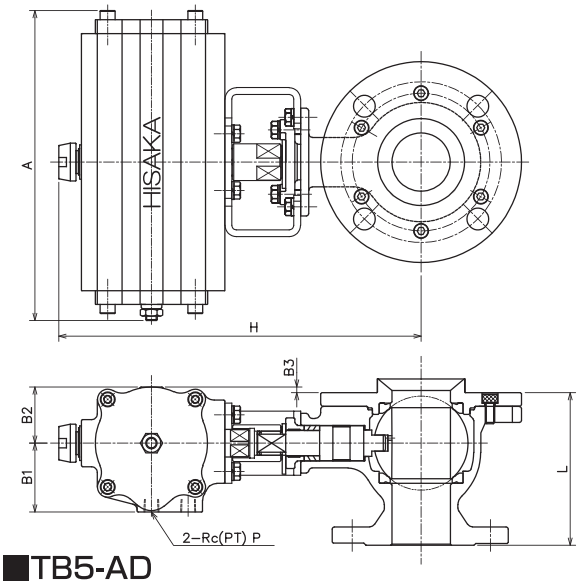


## ■TB5-AD

| 呼び径 | L | H | A | B1 | B2 | B3 | P | アクチュエータ | 重量(kg) |
|---|---|---|---|---|---|---|---|---|---|
| 25A | 109 | 201 | 124 | 38 | 32 | 1 | 1/8 | AD05N | 6.5 |
| 40A | 125 | 252 | 168 | 48 | 42 | 2 | 1/4 | AD07N | 10.5 |
| 50A | 133 | 267 | 168 | 48 | 42 | 2 | 1/4 | AD07N | 13 |
| 65A | 153 | 345 | 270 | 60 | 49 | 12 | 1/4 | AD08N | 25.5 |
| 80A | 174 | 362 | 270 | 60 | 49 | 22 | 1/4 | AD08N | 34.5 |
| 100A | 186 | 416 | 334 | 73 | 60 | 18 | 1/4 | AD10N | 51.5 |

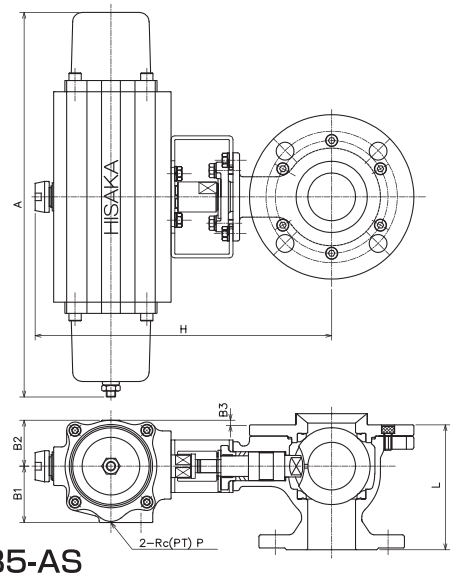


## ■TB5-AS

| 呼び径 | L | H | A | B1 | B2 | B3 | P | アクチュエータ | 重量(kg) |
|---|---|---|---|---|---|---|---|---|---|
| 25A | 109 | 230 | 238 | 48 | 42 | 9 | 1/4 | AS07N | 8.5 |
| 40A | 125 | 301 | 410 | 60 | 49 | 9 | 1/4 | AS08N | 15 |
| 50A | 133 | 316 | 410 | 60 | 49 | 5 | 1/4 | AS08N | 18 |

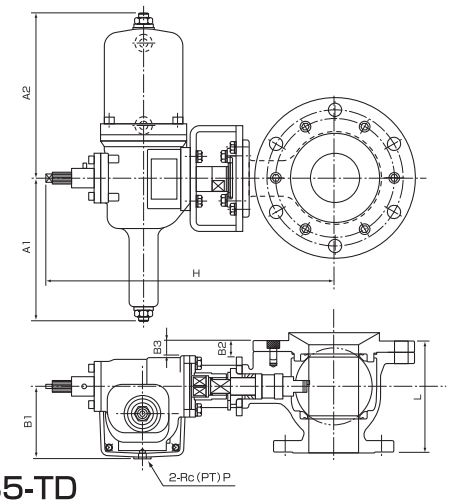


## ■TB5-TD

| 呼び径 | L | H | A1 | A2 | B1 | B2 | B3 | P | アクチュエータ | 重量(kg) |
|---|---|---|---|---|---|---|---|---|---|---|
| 25A | 109 | 287 | 99 | 120 | 55 | 8 | — | 1/4 | TD1 | 8.5 |
| 40A | 125 | 321 | 134 | 151 | 70 | 10 | — | 1/4 | TD2 | 12.5 |
| 50A | 133 | 361 | 171 | 200 | 87 | 9 | — | 1/4 | TD3 | 20 |
| 65A | 153 | 388 | 171 | 200 | 87 | 23 | — | 1/4 | TD3 | 27 |
| 80A | 174 | 448 | 224 | 257 | 112 | — | 23 | 1/4 | TD4 | 46 |
| 100A | 186 | 469 | 224 | 257 | 112 | — | 30 | 1/4 | TD4 | 56 |
| 125A | 245 | 597 | 272 | 315 | 149 | 20 | — | 3/8 | TD5 | 101 |
| 150A | 302 | 617 | 272 | 315 | 149 | 30 | — | 3/8 | TD5 | 128 |
| 200A | 351 | 734 | 338 | 372 | 188 | 37 | — | 3/8 | TD6 | 250 |
| 250A | 418 | 855 | 426 | 478 | 225 | — | 44 | 3/8 | TD7 | |
| 300A | 545 | 935 | 426 | 478 | 225 | — | 135 | 3/8 | TD7 | |

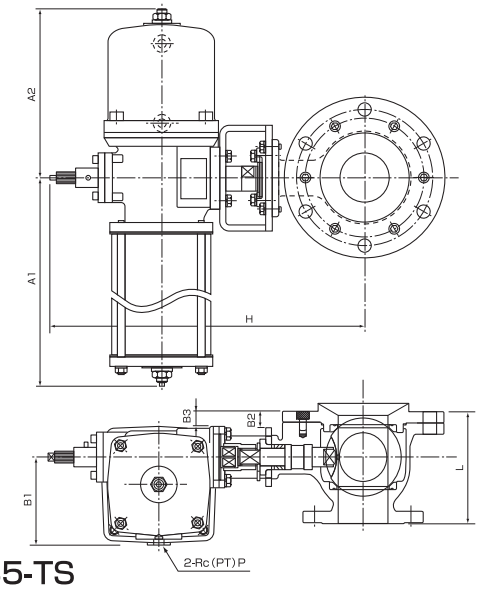


## ■TB5-TS

| 呼び径 | L | H | A1 | A2 | B1 | B2 | B3 | P | アクチュエータ | 重量(kg) |
|---|---|---|---|---|---|---|---|---|---|---|
| 25A | 109 | 300 | 204 | 122 | 71 | — | 6 | 1/4 | TS1 | 10.5 |
| 40A | 125 | 338 | 231 | 154 | 82 | 10 | — | 1/4 | TS2 | 16.5 |
| 50A | 133 | 387 | 320 | 197 | 102 | 9 | — | 1/4 | TS3 | 27 |
| 65A | 153 | 414 | 320 | 197 | 102 | 23 | — | 1/4 | TS3 | 35 |
| 80A | 174 | 491 | 436 | 265 | 135 | — | 23 | 1/4 | TS4 | 66 |
| 100A | 186 | 512 | 436 | 265 | 135 | — | 30 | 1/4 | TS4 | 76 |
| 125A | 245 | 651 | 567 | 329 | 184 | 20 | — | 3/8 | TS5 | 150 |
| 150A | 302 | 671 | 567 | 329 | 184 | 30 | — | 3/8 | TS5 | 176 |
| 200A | 351 | 822 | 657 | 393 | 233 | — | 25 | 3/8 | TS6 | 360 |
| 250A | 418 | 845 | 862 | 515 | 304 | — | 44 | 3/8 | TS7 | |
| 300A | 545 | 925 | 862 | 515 | 304 | — | 135 | 3/8 | TS7 | |

●ISO14001認証登録事業所
●ISO 9001 認証登録事業所
●ISO45001認証登録事業所
（鴻池事業所）
●高圧ガス大臣認定試験者事業所
●API表示認可事業所

製品改良に伴い予告なく仕様変更をさせていただく場合があります。予めご了承ください。

いけ、技術に想いをのせて

株式会社 日阪製作所


■バルブ事業本部
営　業　部
大阪営業課/〒530-0057　大阪府大阪市北区曽根崎2丁目12番7号（清和梅田ビル20階）
電　話（06）6363−0050（代）　FAX（06）6363−0162
E-mail　valve_info@hisaka.co.jp　URL http://www.hisaka.co.jp
海外営業課/〒578-0973　大阪府東大阪市東鴻池町2丁目1番48号
電　話（072）966−9651（代）　FAX（072）966−9652
東 京 支 店/〒104-0031　東京都中央区京橋1丁目19番8号（京橋OMビル2階）
電　話（03）5250−0770（代）　FAX（03）6324−3854
千葉営業所/〒290-0081　千葉県市原市五井中央西1丁目23番地6（ジュリオ斉藤ビル201号室）
電　話（0436）20−1660（代）　FAX（0436）20−1661
さいたま営業所/〒330-0834　埼玉県さいたま市大宮区吉敷町4−13−2Jプロ大宮ビル4F
電　話（048）650−8870（代）　FAX（048）650−8871
名古屋支店/〒460-0008　愛知県名古屋市中区栄1丁目12番17号（富士フイルム名古屋ビル12階）
電　話（052）217−2493（代）　FAX（052）217−2494
北九州支店/〒802-0081　福岡県北九州市小倉北区紺屋町9−1（明治安田生命小倉ビル12階）
電　話（093）531−1151（代）　FAX（093）531−1152


'24.11.005Ⓝ